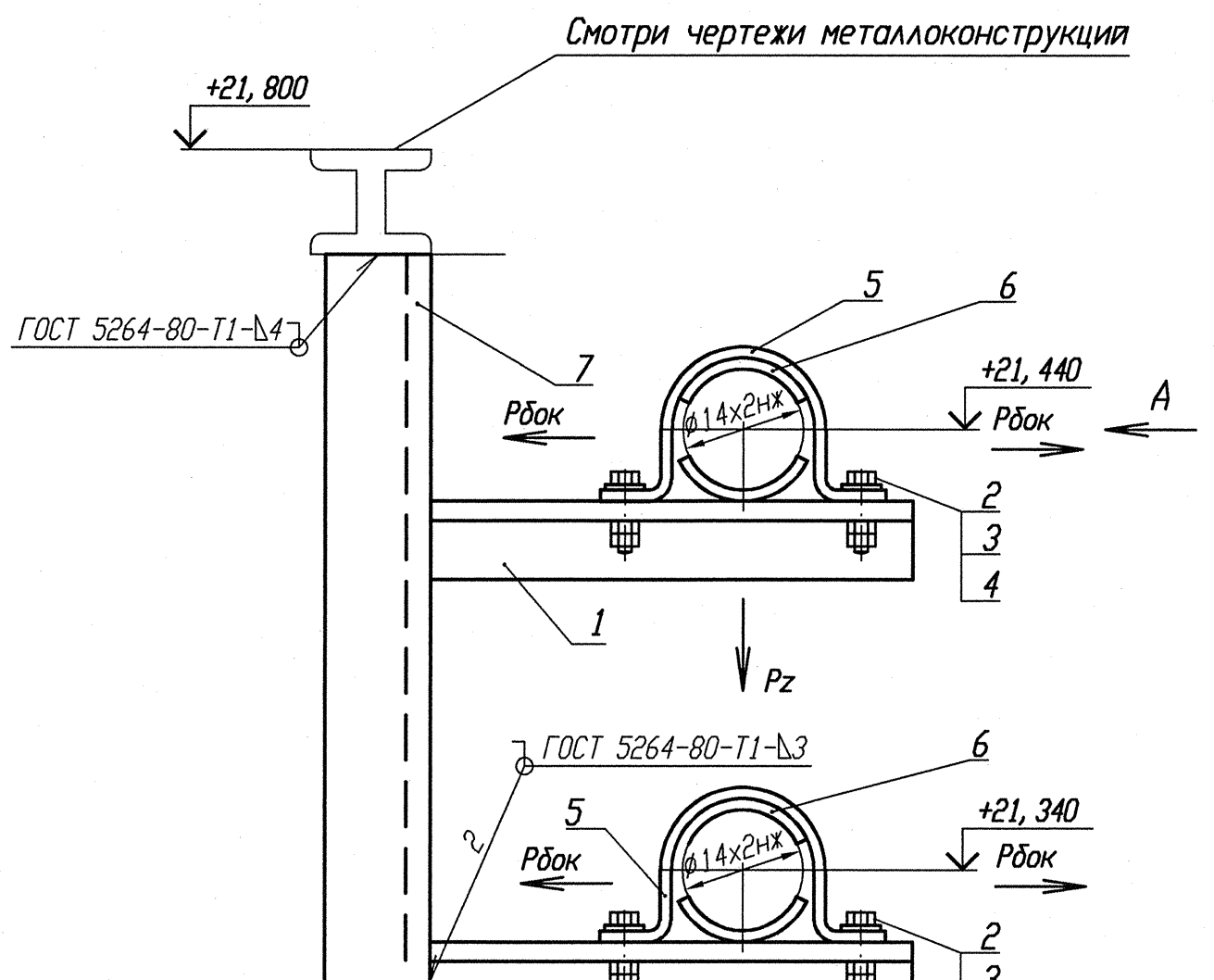

Деталь поз. 5 (Lр=100)

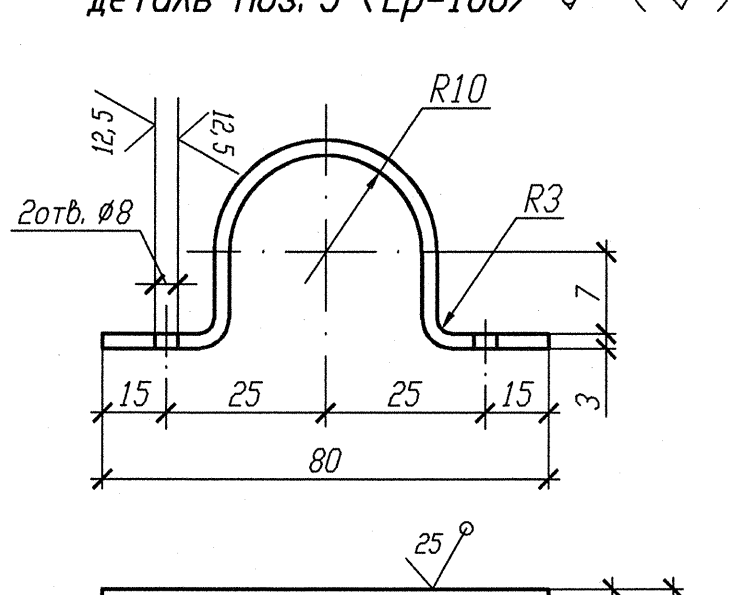

Деталь поз. 6

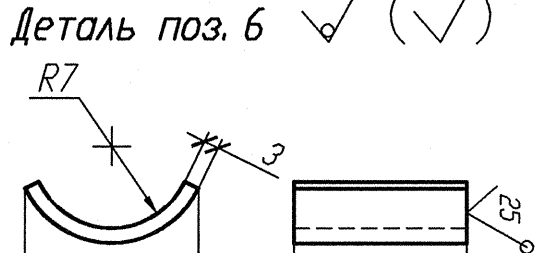

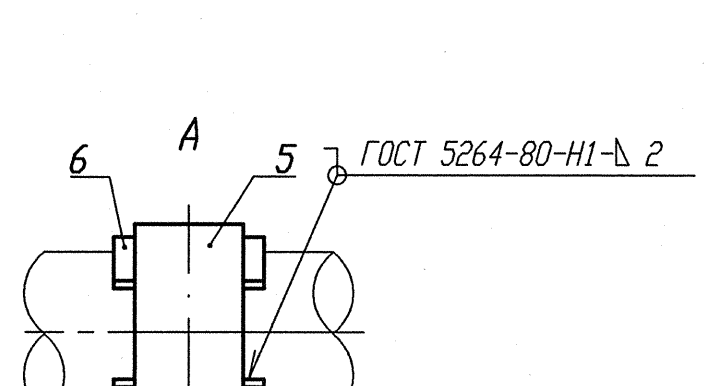

Номер опоры	3TV101Y272	3TV101Y273	3TV101Y276	3TV101Y277	3TV10IY407	3TV10IY408	3TV10IY411	3TV10IY412	3TV10IY413	3TV10IY414	3TV101Y274	3TV101Y275	3TV10IY409	3TV10IY410
Нагрузка на опору Pz(кН)	0, 048	0, 050	0, 051	0, 051	0, 047	0, 049	0, 058	0, 058	0, 045	0, 038	0, 038	0, 038	0, 047	0, 047
Нагрузка на опору Рбок(кН)	0, 014	0, 014	0, 067	0, 067	0, 014	0, 014	0, 018	0, 018	0, 006	0, 006	0, 030	0, 021	0, 084	0, 082
Отметка опоры	+21, 440	+21, 363	+21, 440	+21, 340	+21, 440	+21, 240	+21, 440	+21, 340	+21, 440	+21, 340	+21, 440	+21, 340	+21, 440	+21, 340

1 Привязку опоры смотри изометрический чертеж 3TV11Z43, 3TV11Z45.
2 Сварку производить по ГОСТ 5264-80.
3 Отметка трубопровода подлежит уточнению в соответствии с уклоном трубопровода.
4 Максимальная нагрузка на опору Р дана с учетом сейсмического воздействия.
5 Спецификация составлена на две опоры.
6 Изготовить семь комплектов.

Спецификация деталей

Поз.	Обозначение	Наименование	Кол.	Материал	Масса, кг ед.	Масса, кг общ.	Примечание
1	ГОСТ 8509-93	Уголок В 35х35х4 l=600	2	Ст 3 пс 2-сп ГОСТ 535-2005	1, 26	2, 52	
2	ГОСТ 7798-70	Болт М6-6gх30. 56. 35	4	35 ГОСТ 1050-88	0, 009	0, 036	
3	ГОСТ 11371-78	Шайба А. 6х2. 02. Ст3пс	4	0К360В-2-IV-Ст3пс ГОСТ 16523-97	0, 0014	0, 0056	
4	ГОСТ 5915-70	Гайка М6-6Н. 8. 35	8	35 ГОСТ 1050-88	0, 0026	0, 0208	
5	БК-1998784	Полухомут Б-ПН-3х130х30	2	0К360В-4-IV-Ст3сп-сп ГОСТ 16523-97	0, 08	0, 16	
6	БК-1998785	Прокладка Б-ПН-3х22х50	4	12Х18Н10Т-МИг ГОСТ 5582-75	0, 03	0, 12	
7	ГОСТ 8240-89	Швеллер 10 l=400	1	Ст 3 пс 2-сп ГОСТ 535-2005	3, 436	3, 436	
	ГОСТ 2246-70	Проволока		Св-04Х19Н11М3		-	
	ГОСТ 9467-75	Электроды		УОНИИ 13/45		-	
				Итого:		6, 298	

АРХИВНЫЙ ЭКЗЕМПЛЯР

Инв. N подл. R3. 03732. 1. 0. 13
Лист 180

Изм.	Кол. уч.	Лист	Nдок.	Подпись	Дата
Инж. Эк.		Случевская			12.02
Пров. инж. Тк.		Швабинский			12.02
Пров. вед. инж.		Махотина			12.02
Н. контр.		Краснояров			13.02

R3. TV10. 3095. 013. 03. 00. 098

Ростовская АЭС Блок 3

Ректорное отделение
Герметичная часть
Трубопроводы отбора проб
Рр больше 2. 2 МПа

Стадия	Лист	Листов
Р	1	1

Опора скользящая направляющая 3TV101Y272-3TV101Y277, 3TV10Y407-3TV11Y414

ОАО "НИАЭП" 2013

Инв. N подл. | Подп. и дата | Взам. инв. N
R3 03732. 1. 0. 13 | 12. 03. 13 |